カセットタイプ、ダクトタイプ併設

天吊ウォールスルーユニット カセット/ダクトタイプ

ATP32FA

●インバータ化により効率アップ

DCインバータコンプレッサとDCファンモータ採用により、高効率化、および静音化を実現しました。

●換気機能付きで室内空気をさわやかに保ちます。

空調運転と同時に換気も行ないます。
更に外気の温度条件により、自動的に外気冷房運転を行ないますので、省エネが図れます。

●省スペース、安全性

天吊タイプのため床スペースが有効に利用できます。
ドレンセンサの働きで、万一の漏水トラブルを未然に防ぎます。

カセットタイプ［ドレンポンプキット付］

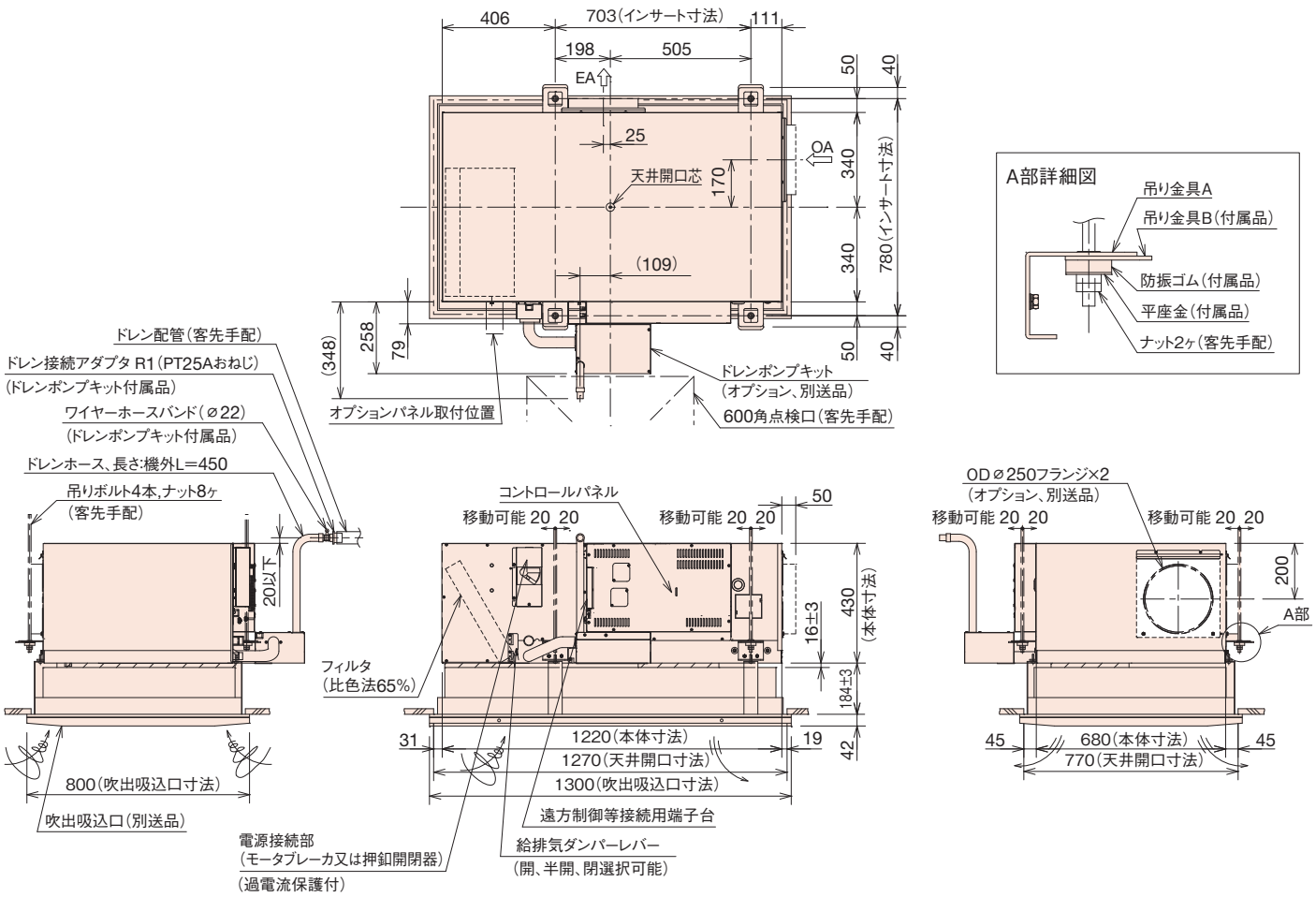

注　記

1.室外側ダクトは15m³/min時68.6Pa以内の損失抵抗を厳守ください。
2.室外ダクト（断熱処理が必要です）、吸込･吹出口,本体吊りボルト（インサートボルトM10×4本）、ナット（M10×8個）及び600角点検口は客先にてご用意ください。
3.ドレン管、電源線･計装線、ダクト接続等の施工は客先作業になります。
4.各フランジの本体側500mm以内はメンテナンスを容易にするため、フレキシブルダクトで接続してください。
5.アースは必ず接続してください。
6.ドレン配管は断熱処理が必要です。
7.ドレンホースはドレン配管に接続の際、トラップにならないよう順勾配に施工してください。
8.ドレン排水管の勾配は1／100以上で施工してください。

■フェザー型吹出吸込口（別送品）

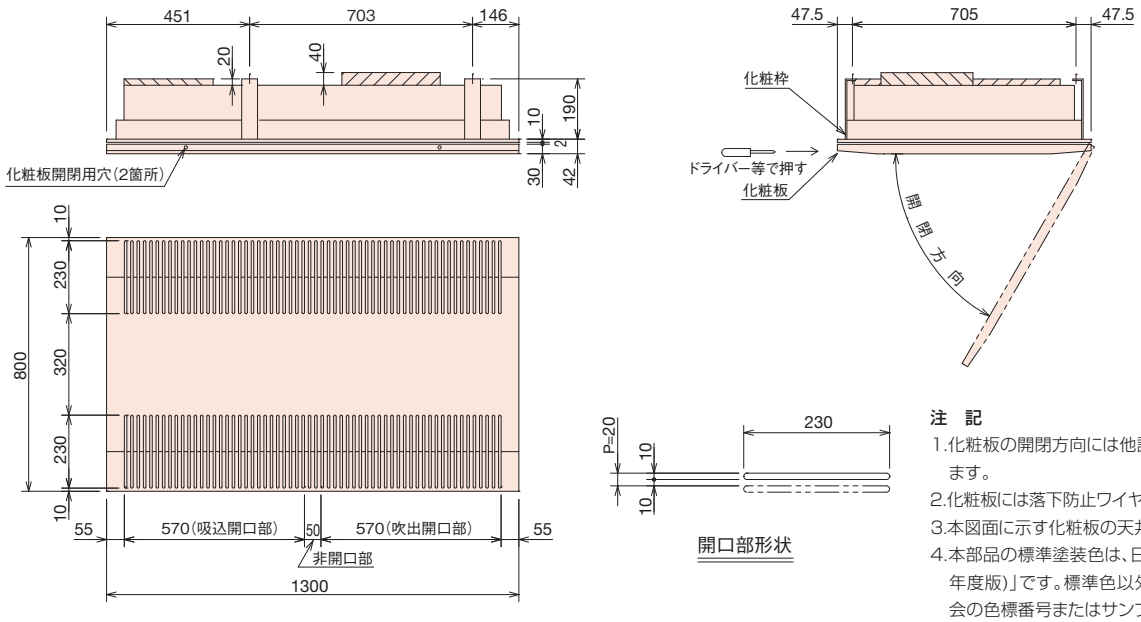

注　記

1.化粧板の開閉方向には他設備等を配置しないように考慮願います。
2.化粧板には落下防止ワイヤーロープが付属しています。
3.本図面に示す化粧板の天井開口寸法は、1270×770です。
4.本部品の標準塗装色は、日本塗料工業会「J25-90C(2017年度版)」です。標準色以外の塗装に関しては、日本塗料工業会の色標番号またはサンプルで御指定ください。

外形寸法図　ATP32FA

ダクトタイプ [ドレンポンプキット付]

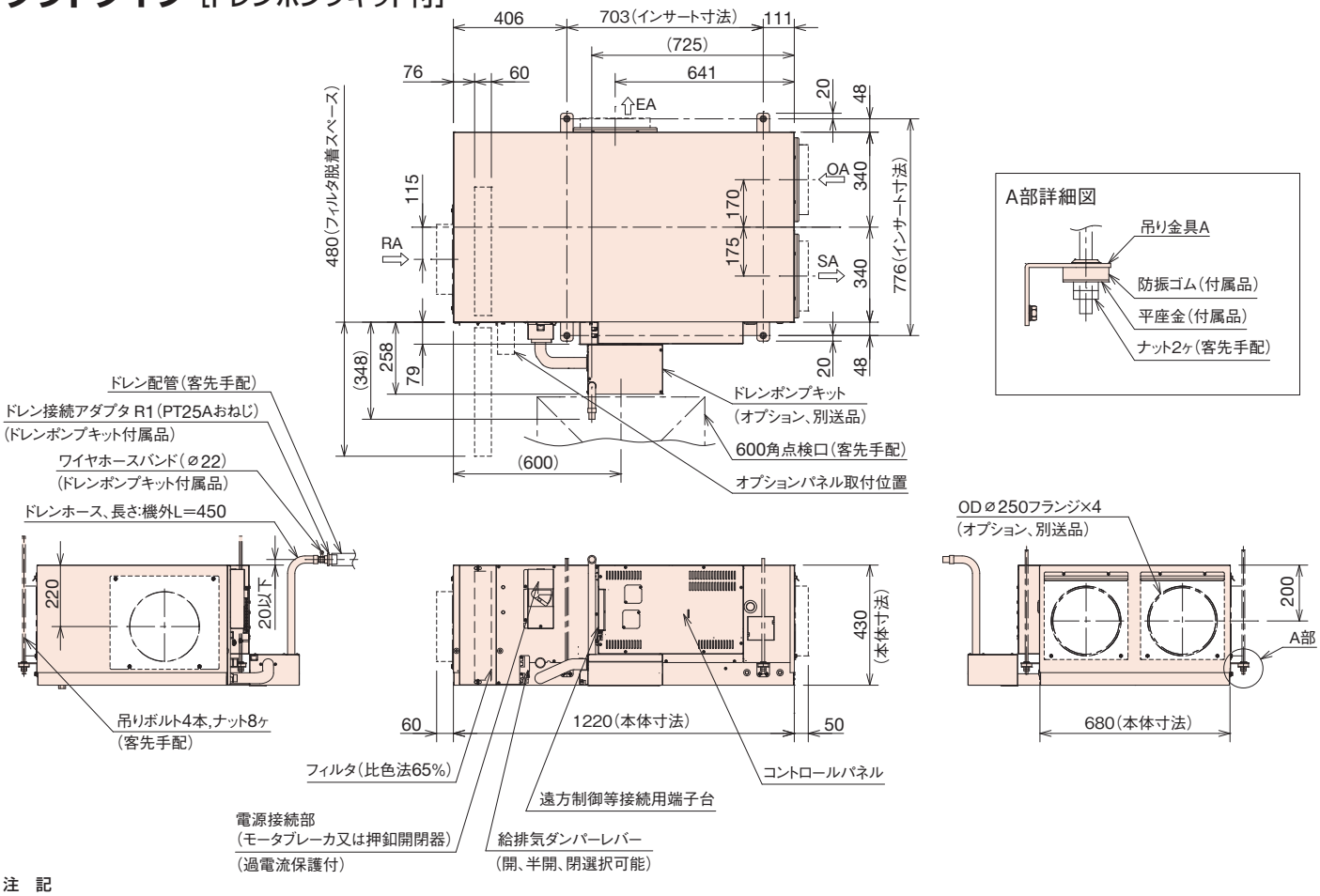

注　記

1.室外側ダクトは15m³/min時68.6Pa以内の損失抵抗を厳守ください。
　室内側ダクトは11m³/min時117.6Pa以内の損失抵抗を厳守ください。(フィルタの圧損は含みません、フィルタ初期圧損16Paを考慮ください)
2.室内外ダクト(断熱処理が必要です)、吸込･吹出口,本体吊りボルト(インサートボルトM10×4本)、ナット(M10×8個)及び600角点検口は客先にてご用意ください。
3.ドレン管、電源線･計装線、ダクト接続等の施工は客先作業になります。
4.各フランジの本体側500mm以内はメンテナンスを容易にするため、フレキシブルダクトで接続してください。
5.アースは必ず接続してください。
6.ドレン配管は断熱処理が必要です。
7.ドレンホースはドレン配管に接続の際、トラップにならないよう順勾配に施工してください。
8.ドレン排水管の勾配は1／100以上で施工してください。

エアーフロー図

■冷暖房時

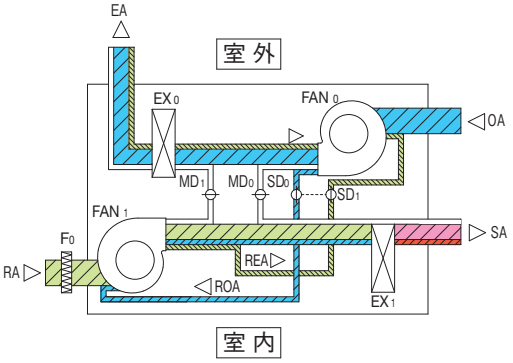

■外気冷房時

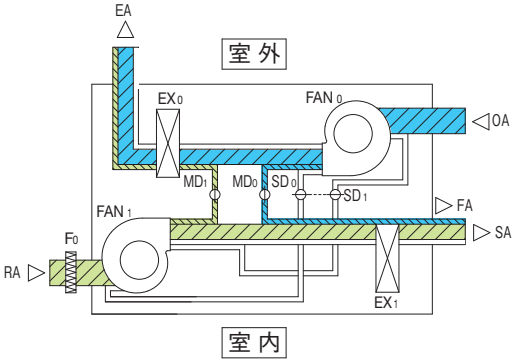

SA　:室内側吹出
RA　:室内側吸込
OA　:室外側給気
EA　:室外側排気
ROA　:室内側給気
REA　:室内側排気
FAN_0 :室外送風機
FAN_1 :室内送風機
F_0　:フィルタ(比色法65%)
EX_0 :室外熱交換器
EX_1 :室内熱交換器
MD_0 :外気冷房給気用モータダンパ
MD_1 :外気冷房排気用モータダンパ
SD_0 :給気用スライド手動ダンパ
SD_1 :排気用スライド手動ダンパ
FA　:新鮮外気

注　記

1.室内側給気(ROA)量には、室外側給気(OA)に室内側排気(REA)が混ざっています。
2.外気冷房時風量は、室外側給気(OA)の一部(FA)と室内側吸込(RA)の一部(SA)とを合算したものです。
3.各々の風量は、ユニットと接続する風道の損失抵抗及び室内側と室外側の差圧により変動します。

仕　様　ATP32FA

項目			単位	ATP32FA（カセットタイプ）		ATP32FA（ダクトタイプ）	
性能 ※1	冷房能力		kW	3.2（1.3～3.9）	3.2（1.3～3.9）	3.2（1.5～4.0）	3.2（1.5～4.0）
	中間冷房能力		kW	1.6	1.6	1.6	1.6
	暖房能力		kW	4.0（1.3～4.3）	4.0（1.3～4.3）	4.0（1.4～4.5）	4.0（1.4～4.5）
	中間暖房能力		kW	2.0	2.0	2.0	2.0
	最大暖房低温能力		kW	3.0	3.0	3.2	3.2
	定格冷房運転時の顕熱比			0.85	0.85	0.85	0.85
	エネルギー消費効率	定格冷房		2.44	2.44	2.44	2.44
		中間冷房		2.39	2.39	2.62	2.62
		定格暖房		2.76	2.76	3.10	3.10
		中間暖房		3.03	3.03	3.33	3.33
	通年エネルギー消費効率(APF2015)			2.5	2.5	2.6	2.6
電源			V/Hz	三相200V　50/60Hz	単相200V　50/60Hz	三相200V　50/60Hz	単相200V　50/60Hz
電気特性 ※1	冷房	定格消費電力	kW	1.31（0.560～1.98）	1.31（0.560～1.98）	1.31（0.580～1.98）	1.31（0.580～1.98）
		定格運転電流	A	4.0（2.0～5.9）	8.1（3.7～12.1）	4.0（2.1～5.9）	8.1（3.8～12.1）
		定格運転力率※2	%	95	81	95	81
		中間消費電力	kW	0.670	0.670	0.61	0.61
	暖房	定格消費電力	kW	1.45（0.500～1.62）	1.45（0.500～1.62）	1.29（0.530～1.58）	1.29（0.530～1.58）
		定格運転電流	A	4.5（1.8～4.9）	9.0（3.3～10.1）	4.1（2.1～4.8）	7.9（3.5～9.6）
		定格運転力率※2	%	93	81	92	82
		中間消費電力	kW	0.660	0.660	0.60	0.60
		最大低温消費電力	kW	1.26	1.26	1.35	1.35
最大運転電流			A	7.2	12.6	7.2	12.6
コンプレッサ	型式			全密閉ロータリ型		全密閉ロータリ型	
	定格出力×台数		kW	0.9×1		0.9×1	
室内送風装置 ※3	ファン型式×台数			シロッコファン×1		シロッコファン×1	
	風量（取入可能外気量）		m^3/min	急:11（1.6）, 強:9, 弱:7		急:11（1.6）, 強:9, 弱:7	
	外気冷房時風量		m^3/min	11		11	
	機外静圧		Pa	0		117.6	
	ファンモータ定格出力		kW	0.20		0.20	
室外送風装置	ファン型式×台数			シロッコファン×1		シロッコファン×1	
	風量		m^3/min	15		15	
	機外静圧		Pa	68.6		68.6	
	ファンモータ定格出力		kW	0.20		0.20	
熱交換器	室内			プレートフィン型		プレートフィン型	
	室外			プレートフィン型		プレートフィン型	
冷媒（GWP値）・封入量			kg	R410A（2090）・0.94		R410A（2090）・0.94	
保護装置	コンプレッサ			サーモスタット, カレントトランス		サーモスタット, カレントトランス	
	ファンモータ			室内/室外：DC過電流, オーバーヒート		室内/室外：DC過電流, オーバーヒート	
	制御回路			ヒューズ		ヒューズ	
	その他			ドレンセンサ		ドレンセンサ	
配管接続部	ドレン出口			R1（PT25Aおねじ）		R1（PT25Aおねじ）	
電源接続部				押釦開閉器（過電流保護付　定格電流8A）	モータブレーカ（定格電流15A）	押釦開閉器（過電流保護付　定格電流8A）	モータブレーカ（定格電流15A）
運転音 ※4	冷房		dB(PWL)	54		吸込:64, 吹出:62, ケーシング放射:57	
	暖房		dB(PWL)	55		吸込:64, 吹出:63, ケーシング放射:58	
外形寸法	高さ・幅・奥行		mm	430<614＋42>・680<800>・1220 <1300>		430・680・1220	
製品質量			kg	98<130>		94	
本体付属品				ドレンホース, エア抜きタッピング, 押釦開閉器, 比色法65%フィルタ	ドレンホース, エア抜きタッピング, ブレーカ, 比色法65%フィルタ	ドレンホース, エア抜きタッピング, 押釦開閉器, 比色法65%フィルタ	ドレンホース, エア抜きタッピング, ブレーカ, 比色法65%フィルタ
工事用付属品（別送品）				吹出吸込口, 丸フランジ(オプション), ドレンポンプ(オプション)		丸フランジ(オプション), ドレンポンプ(オプション)	

注　記

★冷暖房能力、電気特性及び通年エネルギー消費効率（APF2015）表示は、JIS B 8616:2015及びJRA 4002:2013Rに規定した値です。

1. 冷房能力及び電気特性は、室内側吸込空気乾球27℃、湿球19℃、室外側吸込空気乾球35℃、湿球24℃、室内側風量急運転時の値です。（※1）
   暖房能力及び電気特性は、室内側吸込空気乾球20℃、室外側吸込空気乾球7℃、湿球6℃、室内側風量急運転時の値です。（※1）
   最大暖房低温能力及び電気特性は、室内側吸込空気乾球20℃、室外側吸込空気乾球2℃、湿球1℃、室内側風量急運転時の値です。（※1）
   本体給排気レバー操作により給排気を行う場合は、上記能力に取入外気量相当負荷分を考慮ください。
   なお、給排気量は、室内外のダクト損失抵抗及び運転状態により変化します。（出荷時、給排気レバーは全閉です）（※1）
2. 力率の値は総合力率です。（※2）
3. ダクト引き型機外静圧の中にはフィルタの圧損は含みません。ダクト設計はフィルタ圧損分を考慮願います。フィルタ初期圧損は16Paです。（※3）
4. 運転音（音響パワーレベル）は、JIS B 8616:2015及びJRA 4002:2013Rに規定した値です。（※4）
   音圧レベル（SPL）は表1の値となります。表1に示す値は、ユニット直下1.5mの無響室データです。運転条件は弊社標準条件、定格及び最大出力、風量急運転時です。
5. 本製品には漏電遮断器（高調波対応品）を必ず設置ください。
6. 製品質量には、工事用付属品（別送品）は含まれていません。
7. 本仕様書は標準仕様での内容を記載しています。
8. 仕様は改良により変更することがあります。

表 1. 音圧レベル（SPL）

	運転状態	dB（A）	NC
ATP32FA（カセット仕様）	冷房(定格 / 最大)	40.0/40.5	35.0/35.0
	暖房(定格 / 最大)	41.0/41.5	35.5/36.0
ATP32FA（ダクト仕様）	冷房(定格 / 最大)	39.0/40.0	32.0/33.0
	暖房(定格 / 最大)	39.0/39.5	31.5/32.5